Ugunsdzēsības automātikas vadības indikācijas skapis UAVIS.

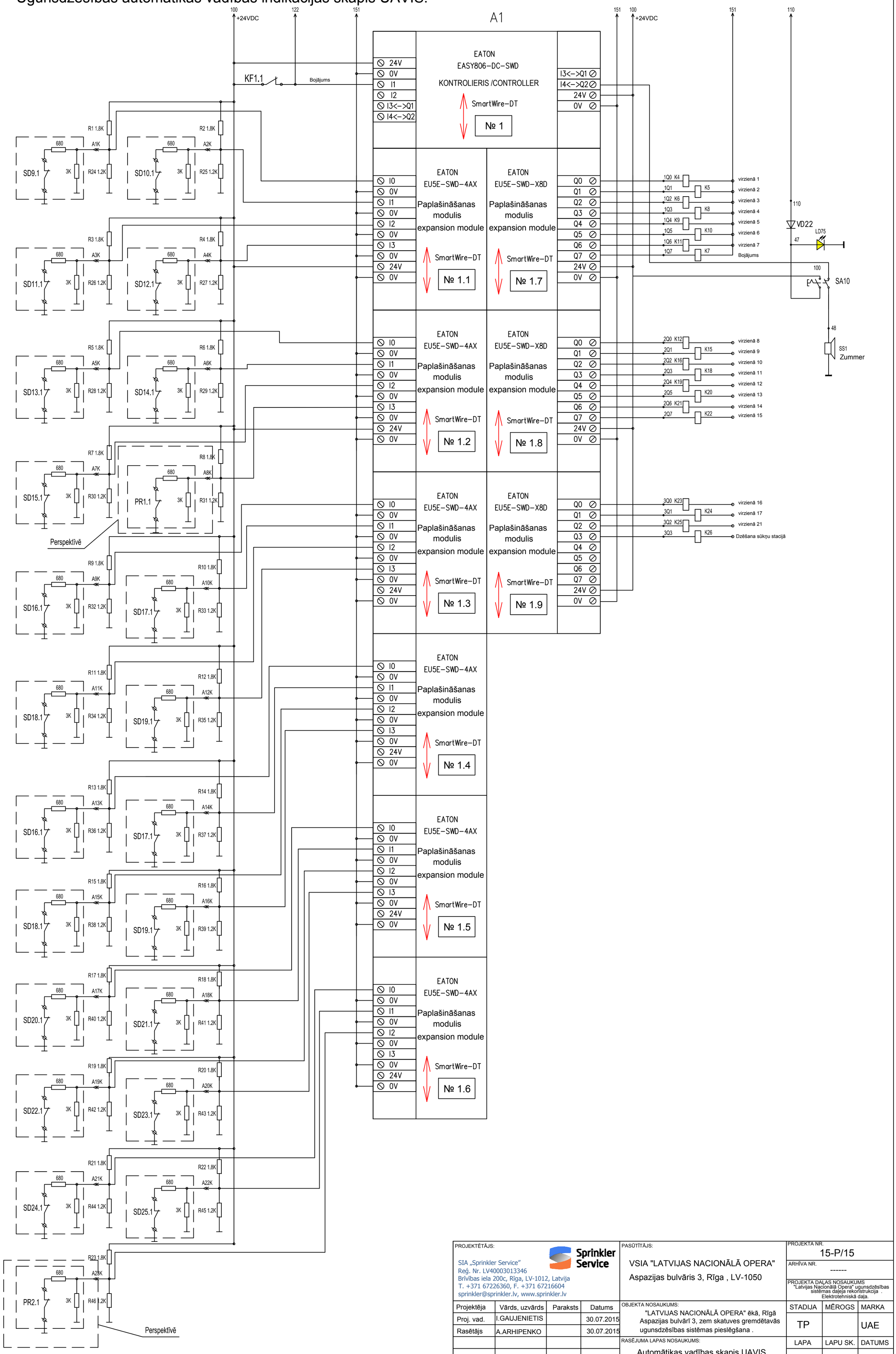

PROJEKTĒTĀJS:				PASŪTĪTĀJS:	PROJEKTA NR.		
SIA „Sprinkler Service" Reģ. Nr. LV40003013346 Brīvības iela 200c, Rīga, LV-1012, Latvija T. +371 67226360, F. +371 67216604 sprinkler@sprinkler.lv, www.sprinkler.lv				VSIA "LATVIJAS NACIONĀLĀ OPERA" Aspazijas bulvāris 3, Rīga , LV-1050	15-P/15		
					ARHĪVA NR. ------		
					PROJEKTA DAĻAS NOSAUKUMS "Latvijas Nacionālā Opera" ugunsdzēsības sistēmas daļeja rekonstrukcija . Elektrotehniskā daļa.		
Projektēja	Vārds, uzvārds	Paraksts	Datums	OBJEKTA NOSAUKUMS: "LATVIJAS NACIONĀLĀ OPERA" ēkā, Rīgā Aspazijas bulvārī 3, zem skatuves gremdētavās ugunsdzēsības sistēmas pieslēgšana .	STADIJA	MĒROGS	MARKA
Proj. vad.	I.GAUJENIETIS		30.07.2015		TP		UAE
Rasētājs	A.ARHIPENKO		30.07.2015	RASĒJUMA LAPAS NOSAUKUMS: Automātikas vadības skapis UAVIS. Principiālā shēma N2 .	LAPA	LAPU SK.	DATUMS
					8		30.07.2015